Technisches Datenblatt / Technical Datasheet
Art.-No. 63394

Abmaße Produkt: L x B x H
640 x 800 x 1965 mm
Gewicht: 18,6 kg

Verp. Abmaße : L x B x H
2020 x 1000 x 90 mm
Gewicht kompl.: 24,464 kg

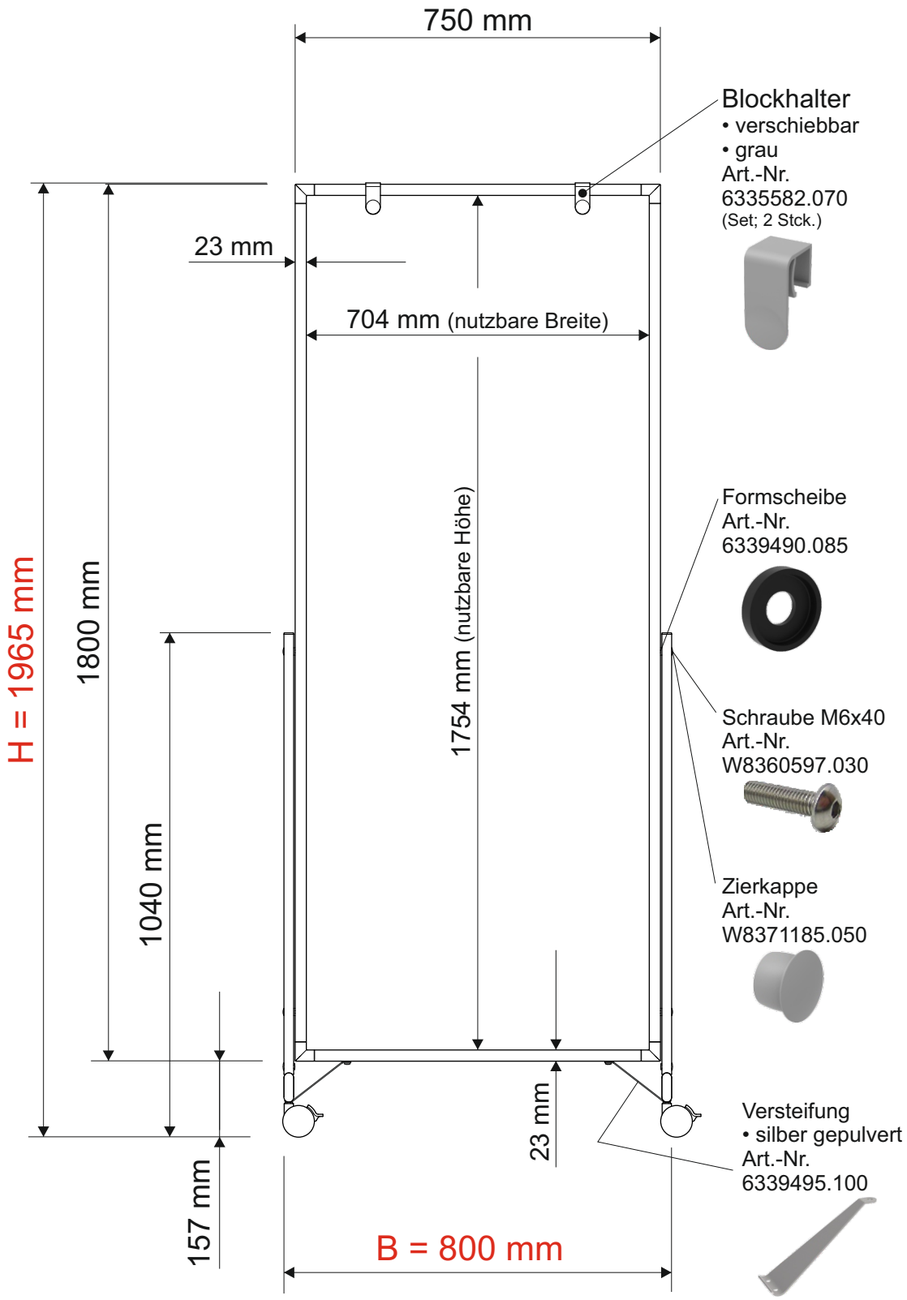

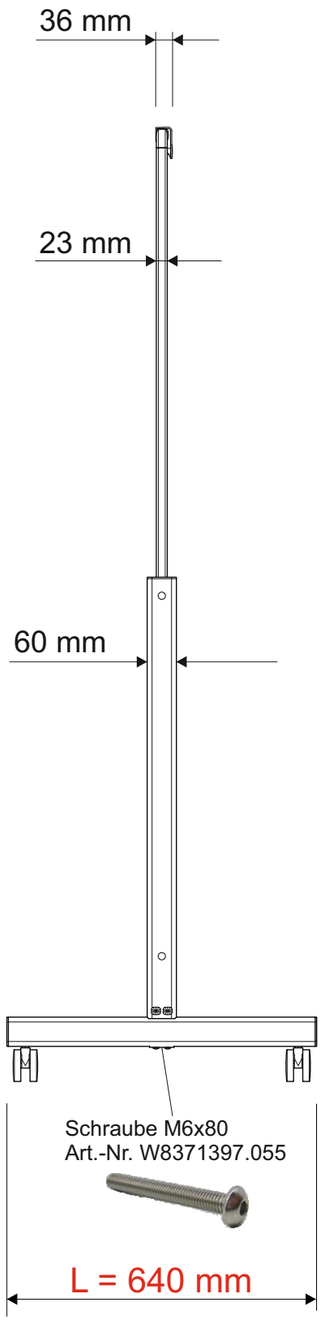

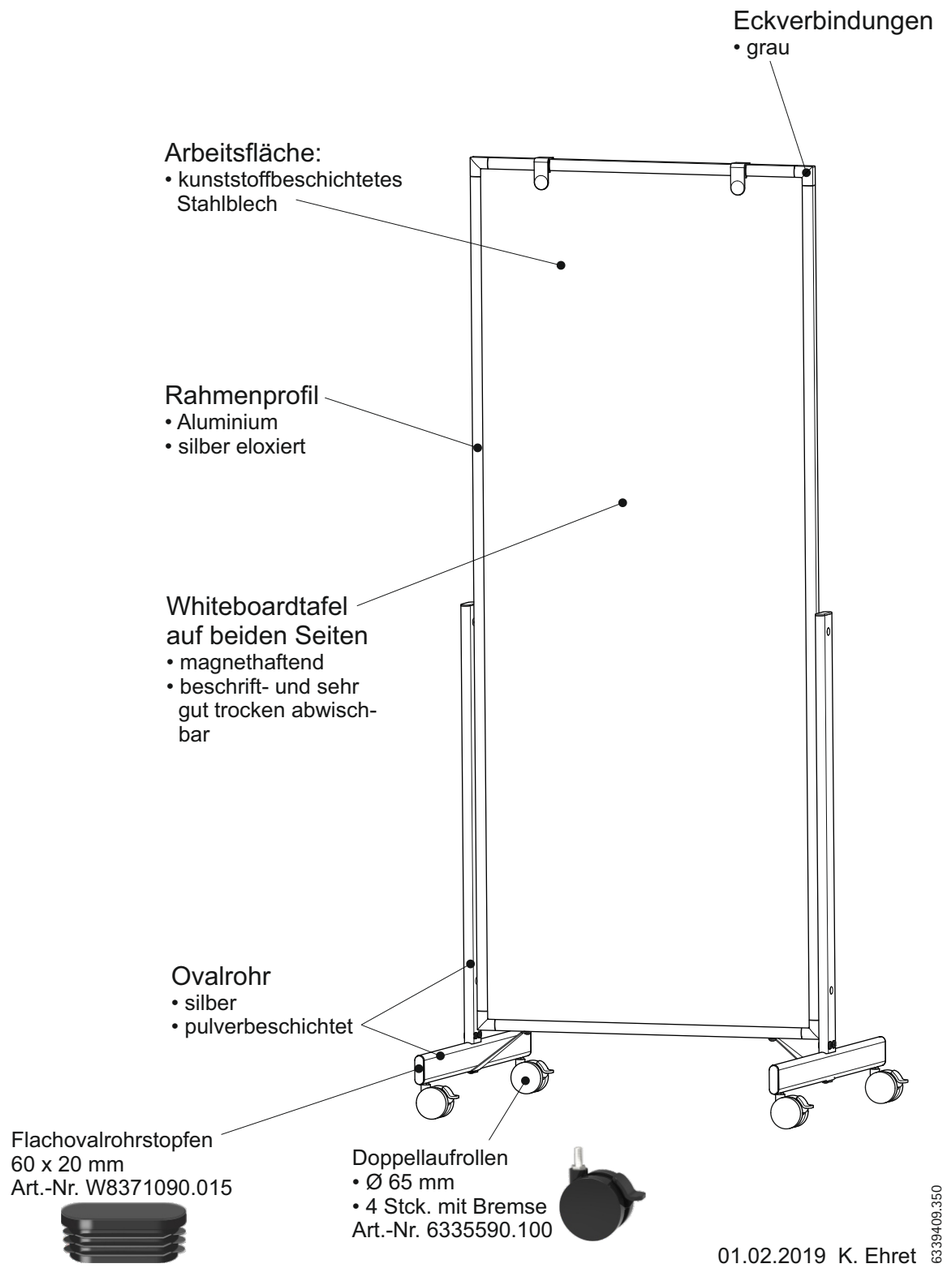

01.02.2019 K. Ehret

6339409.350